令和６年度広島県高等学校ビーチバレーボール選手権大会（女子）
24 マドンナカップ in 伊予市第28回全日本ビーチバレーボール高校女子選手権大会
開催日：令和6年7月21日（日）　　会場：ベイサイドビーチ坂

決勝トーナメント

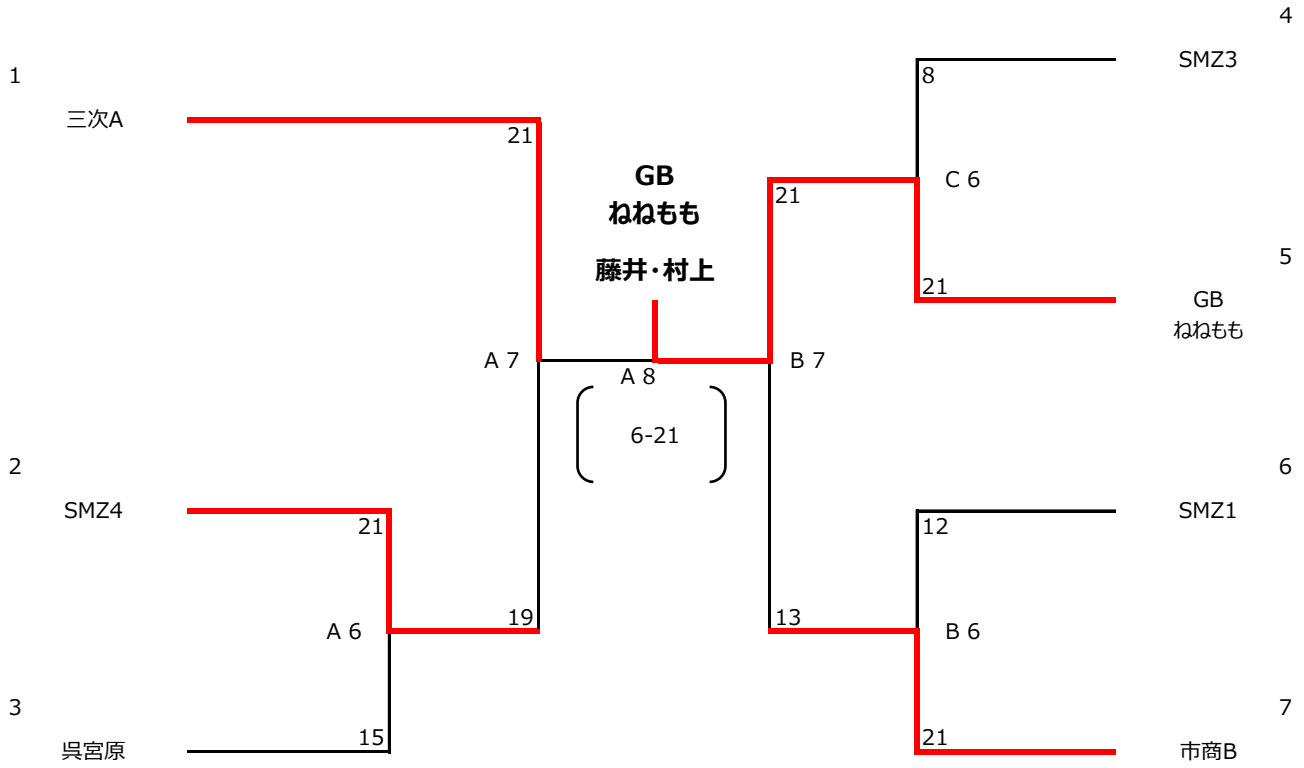

※補助員　６試合目：予選グループで負けたチーム　　７試合目以降：前試合目負けチーム