平成２５年度　県知事杯バレーボール大会　男子

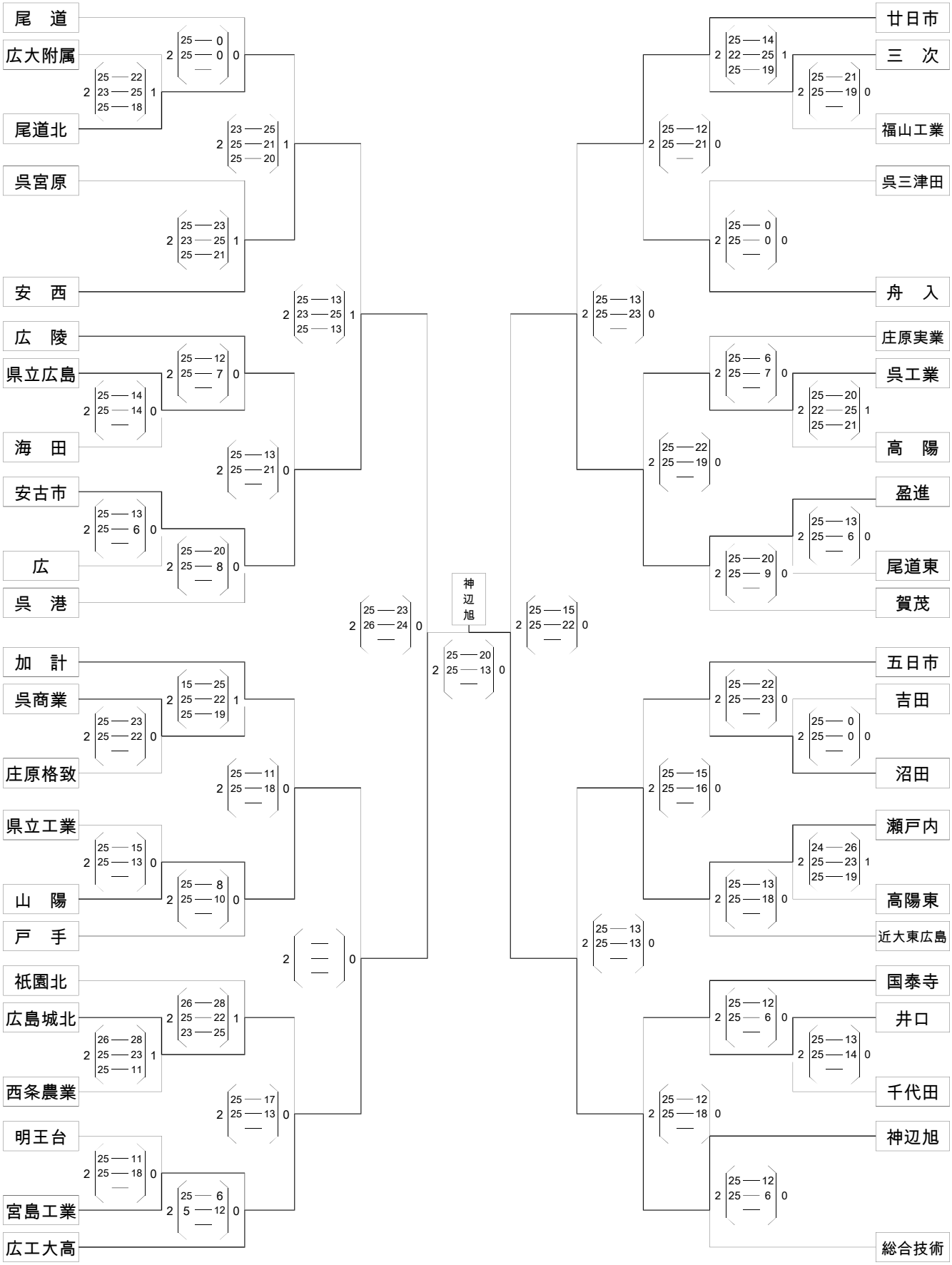

平成２５年度　県知事杯バレーボール大会（女子Aグループ）　結果

庄原格致 1
2 (25 - 14, 25 - 17, -) 0
広 2
2 (25 - 22, 25 - 17, -) 0
五日市 3
2 (25 - 17, 18 - 25, 25 - 20) 1
鈴峯女子 4
2 (25 - 15, 25 - 17, -) 0
府中 5
2 (25 - 13, 25 - 18, -) 0
安芸南 6
2 (25 - 15, 25 - 16, -) 0
進徳女子 7
2 (25 - 16, 25 - 10, -) 0
忠海 8
2 (25 - 11, 25 - 22, -) 0
美鈴が丘 9
2 (25 - 12, 25 - 18, -) 0
三原東 10
2 (17 - 25, 25 - 6, 25 - 18) 1
誠之館 11
2 (25 - 20, 25 - 13, -) 0
三次青陵 12
2 (25 - 21, 25 - 22, -) 0
大門 13
2 (25 - 16, 25 - 19, -) 0
如水館 14
2 (25 - 17, 25 - 16, -) 0
廿日市西 15
2 (25 - 21, 25 - 16, -) 0
庄原実業 16
2 (25 - 16, 25 - 21, -) 0
総合技術 17

2 (13 - 25, 25 - 22, 25 - 16) 1

18 文教女子
2 (25 - 5, 25 - 3, -) 0
19 宮島工業
2 (25 - 18, 25 - 13, -) 0
20 尾道商業
2 (25 - 14, 25 - 18, -) 0
21 安佐北
2 (25 - 23, 25 - 21, -) 0
22 皆実
2 (25 - 6, 25 - 12, -) 0
23 葦陽
2 (25 - 10, 25 - 18, -) 0
24 盈進
2 (24 - 26, 25 - 18, 25 - 14) 1
25 三次
2 (25 - 7, 25 - 8, -) 0
26 呉宮原
2 (25 - 10, 26 - 24, -) 0
27 神辺旭
2 (25 - 8, 25 - 17, -) 0
28 尾道
2 (25 - 8, 25 - 4, -) 0
29 呉昭和
2 (25 - 15, 25 - 5, -) 0
30 三原
2 (25 - 6, 25 - 10, -) 0
31 祇園北
2 (25 - 20, 27 - 25, -) 0
32 安古市
2 (25 - 7, 25 - 8, -) 0
33 尾道東