平成２０年度　県知事杯バレーボール大会（男子）

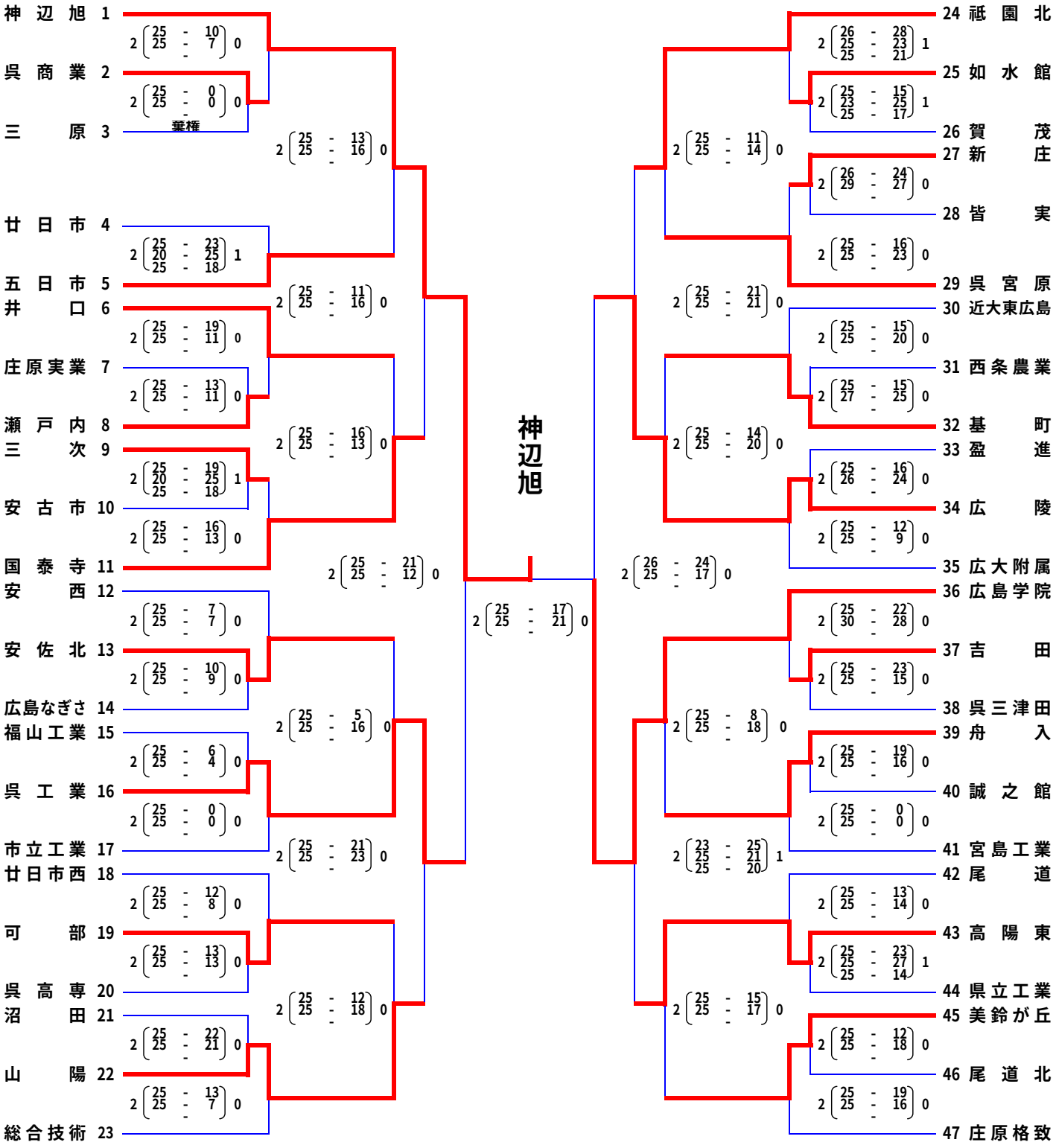

平成２０年度　県知事杯バレーボール大会（女子Aグループ）

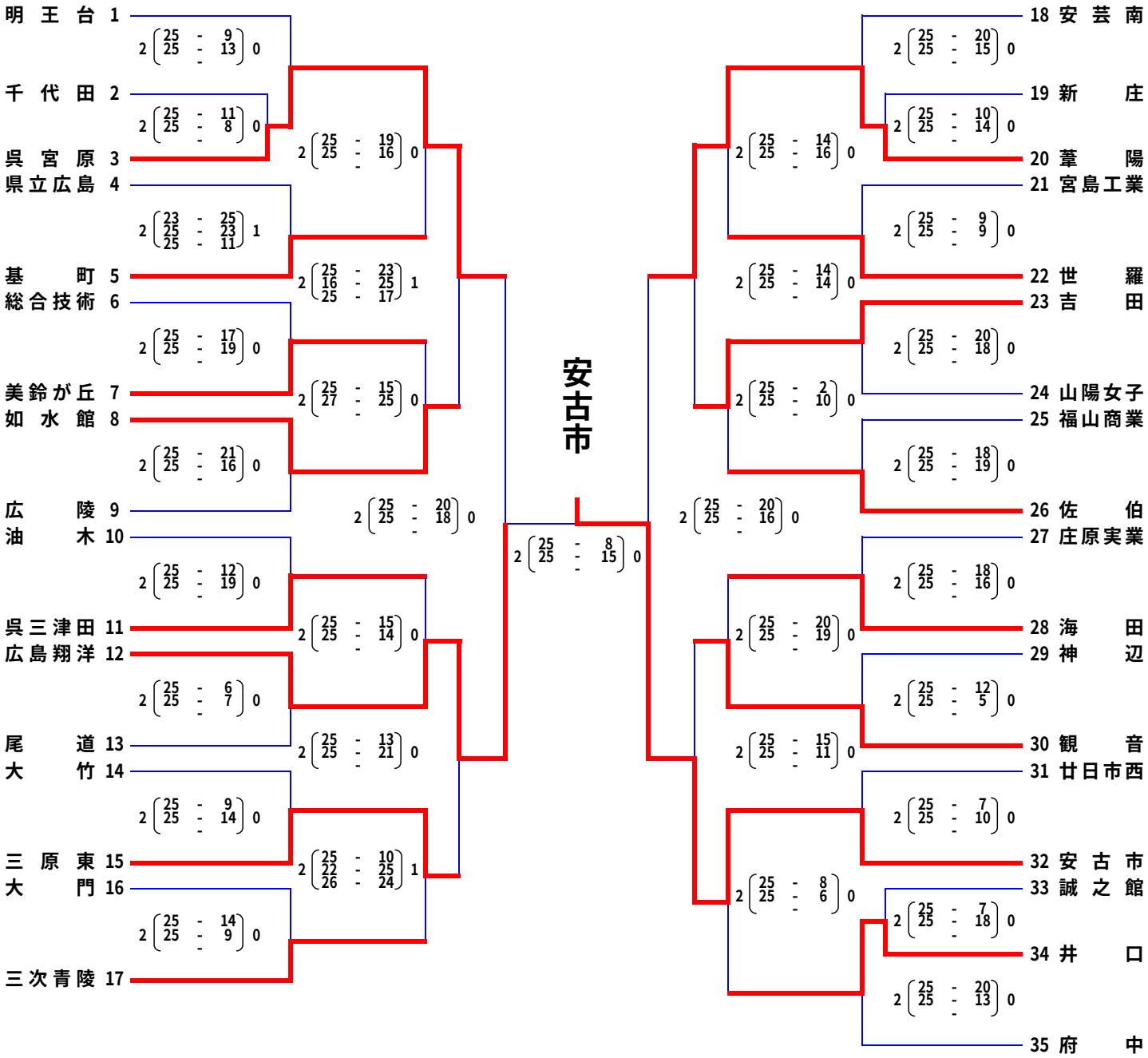
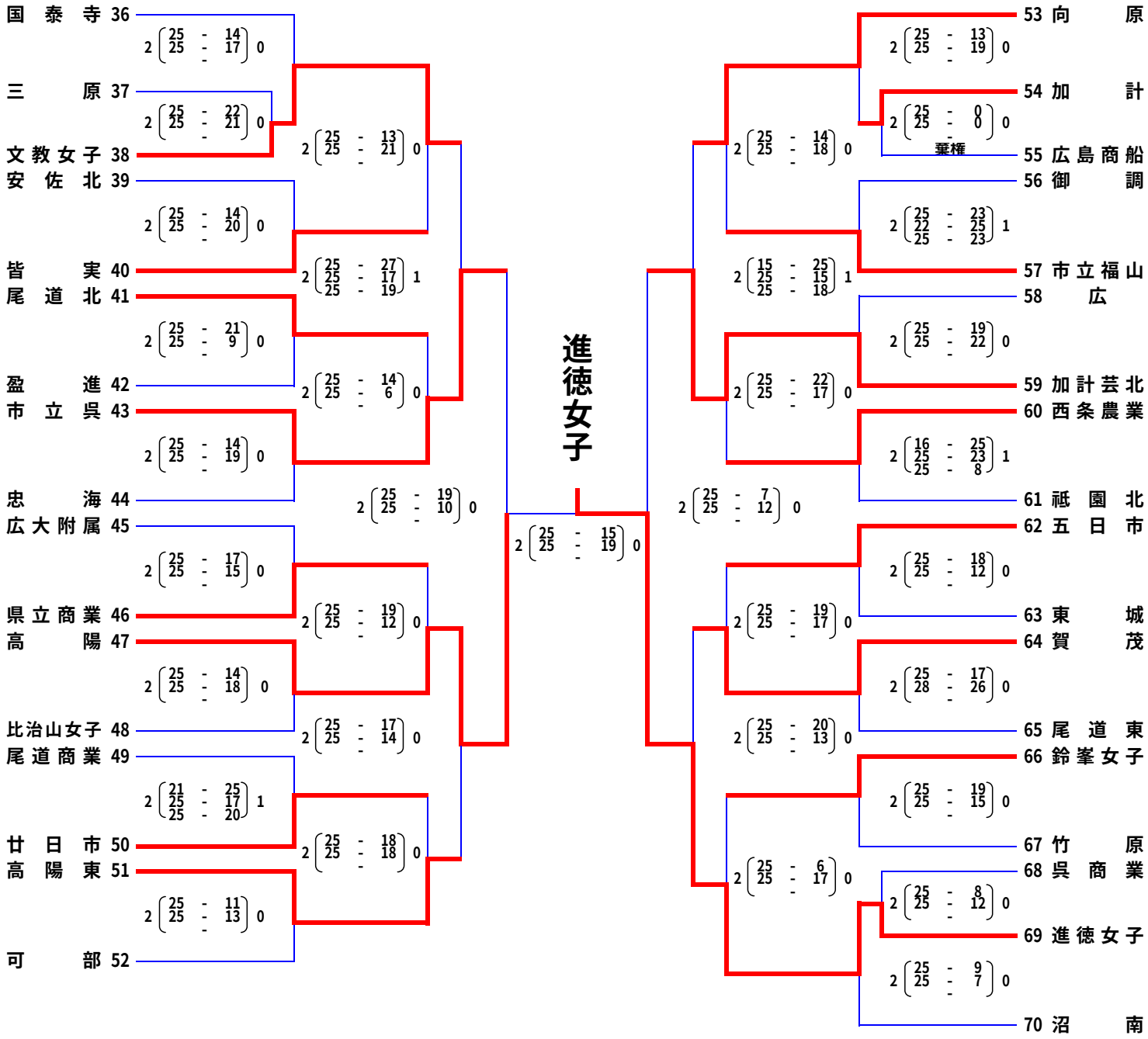
平成２０年度　県知事杯バレーボール大会（女子Bグループ）