第49回広島県中学校バレーボール選手権大会・大会結果

【男子の部】

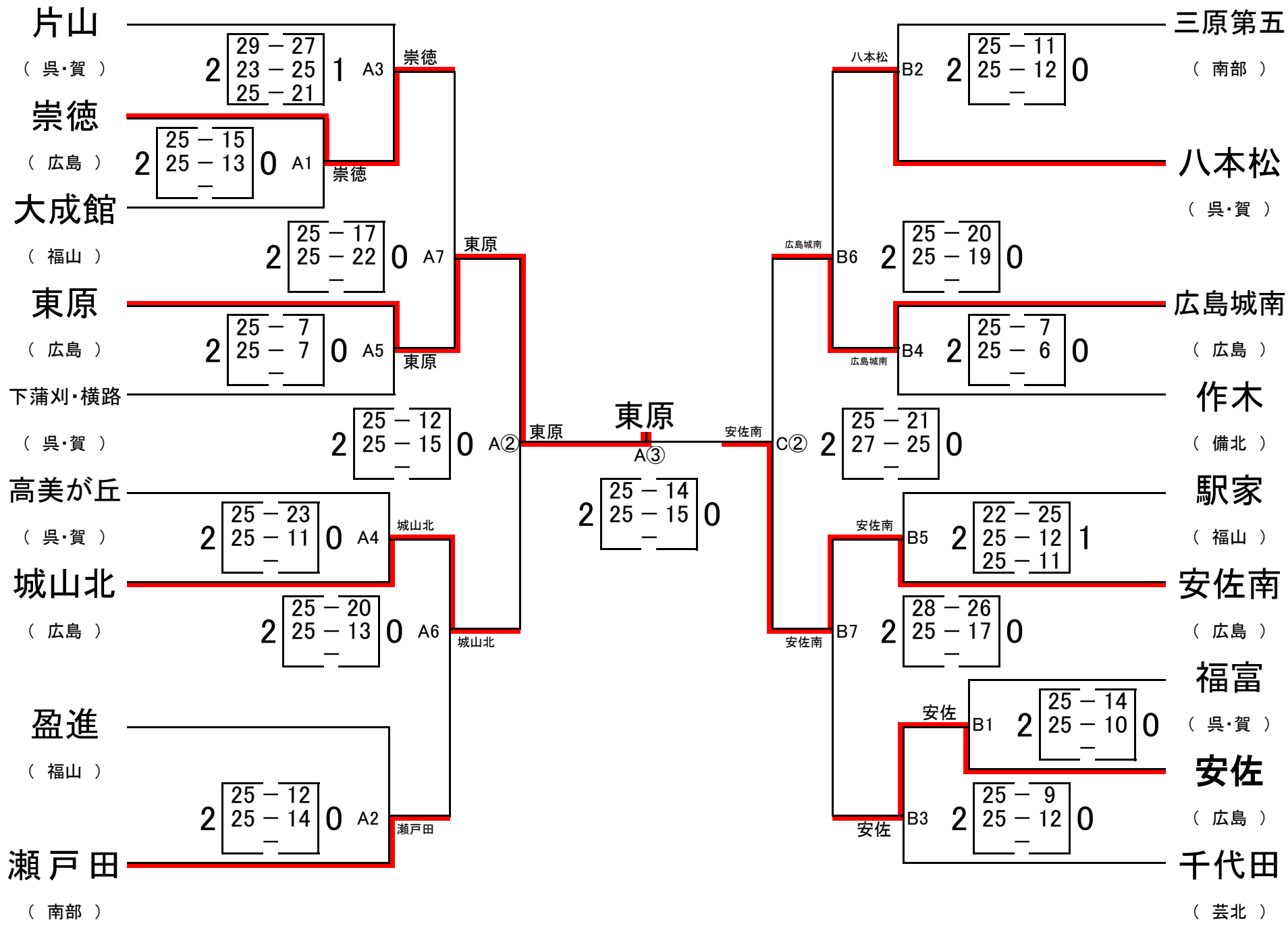
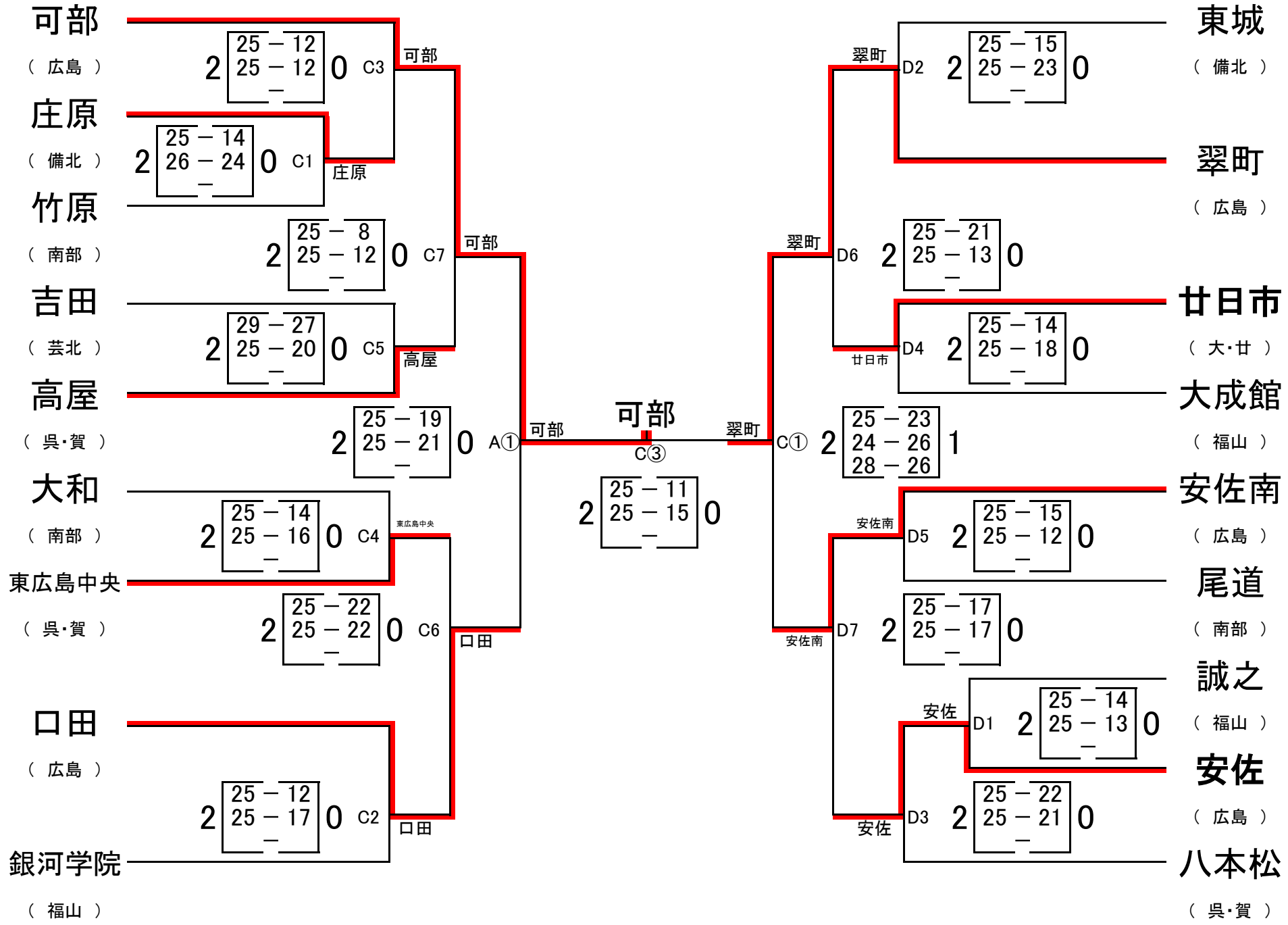
【女子の部】